Laveuse interne-externe Undine HD en ligne derrière l'éviscéreuse XL – Poulets PL018

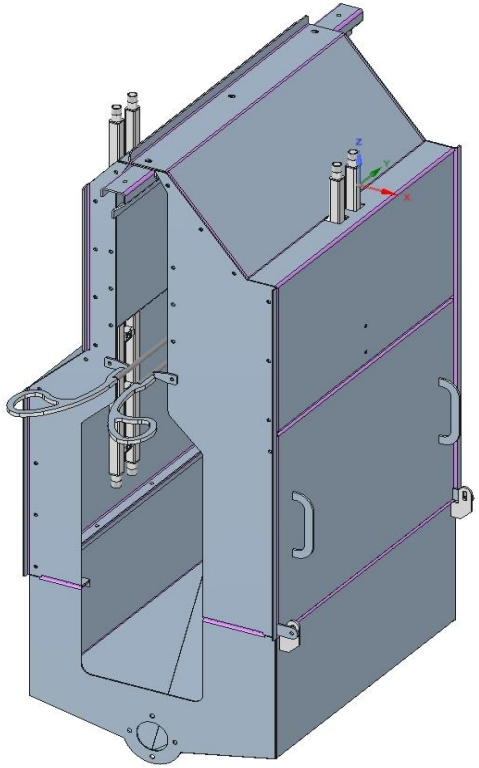

POINTS FORTS

- **Excellente performance d'hygiène**
- **50% d'économie d'eau**
- **Conçue afin d'avoir assez d'espace pour le passage de crochets d'abats**
- **Capacité jusqu'à 15.000 vph**

CARACTÉRISTIQUES TECHNIQUES **Article: HD.BHEV.750.4x4.XL**

Undine stainless steel cabinet 750 x 660 x 1650 (l x w x h)

4 collecteurs avec 4 chambres de mélange chacun

4 clapets anti-retour ½"

4 robinets tournants

2 tuyaux d'eau à haute pression, 1000 mm compris pivots ½"

2 tuyaux d'air à basse pression, 1000 mm de 10 bars

Bloc de distribution d'eau et d'air ½"

Tube d'écoulement d'eau

G-rail, 1000 mm

Jeu de guidage des crochets

Consommation d'eau et pression :
± 1,75 – 2,25 M^3/heure avec 10 bars

Consommation d'air et pression :
± 400 litres/minute avec 6 à 8 bars

+31 (0)566 622 074 info@iwc-international.com www.iwc-international.com

INNOVATIVE WATER CONCEPTS